ŘEZ B - B

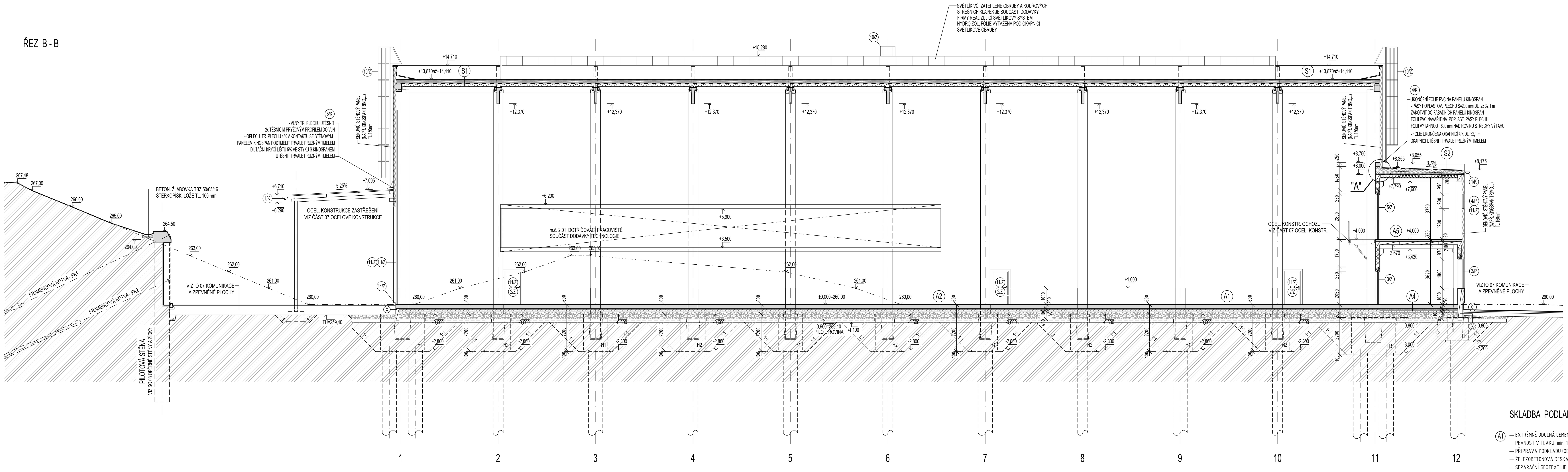

ŘEZ A - A

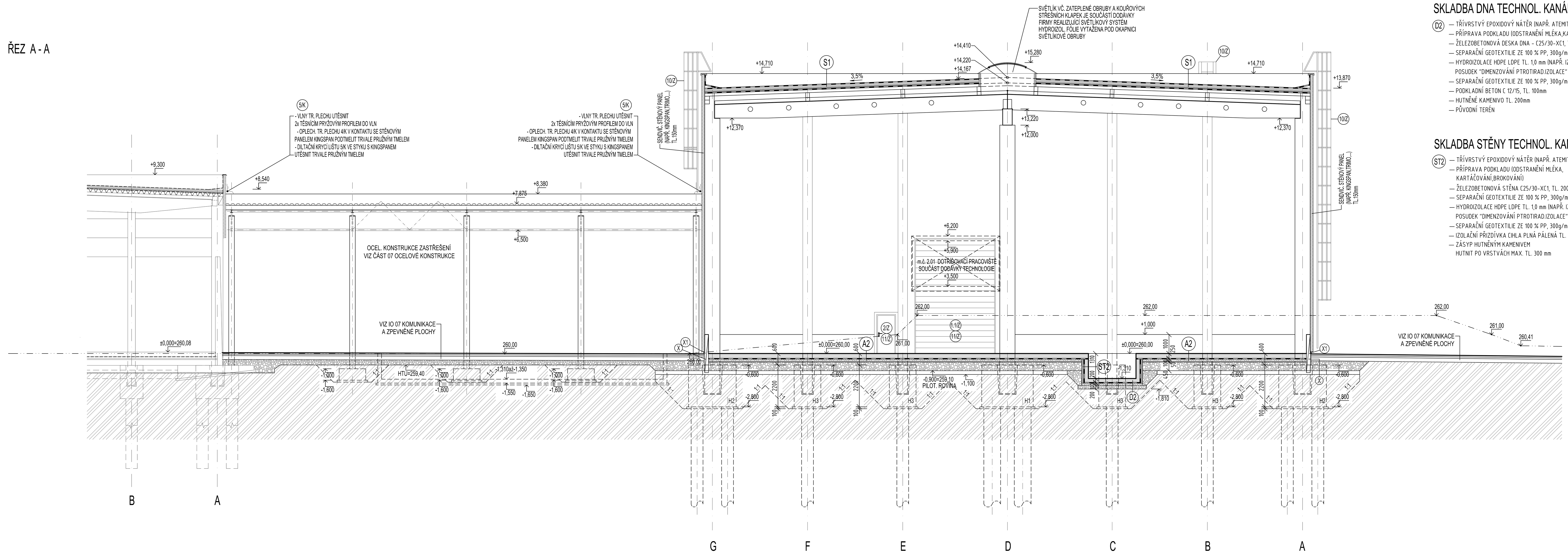

SKLADBY STŘECHY

(S1)
- PVC FOLIE ,TL. 1,5 mm
- SEPARAČNÍ TEXTILIE
- EPS 100 S TL. 120 mm
- DESKY Z MINERAL. VLNY TL. 60 mm
- PAROZÁBRANA
- TRAPÉZOVÝ PLECH TR 150/280 ,TL.1,13mm

POZNÁMKA :
POŽADOVANÁ POŽ. ODOLNOST: REI 15 DP1, B_{ROOF} (t3)
- VE SKLADBĚ S1 BUDE PROVEDEN NEHOŘLAVÝ PÁS ŠÍŘKY 2000 mm V TOMTO PÁSU SE NAHRADÍ EPS 100 S TL. 120 mm DESKOU Z MINERÁLNÍ VLNY TL. 120 mm

(S2)
- PVC FOLIE TL. 1,5 mm
- SEPARAČNÍ TEXTILIE
- EPS 100 S TL. 2x 80 mm
- SPÁDOVÉ KLÍNY EPS 100S TL. 20 AŽ 240 mm
- PAROZÁBRANA
- PENETRACE
- Ž.B. STROPNÍ PANEL TL. 200 mm
- OMÍTKA VNITŘNÍ VÁPENOCEMENTOVÁ

FASÁDNÍ NÁTĚR, VNITŘNÍ MALBA

EXTERIÉR
- SOKL - MOZAIKOVÁ DEKORAČNÍ OMÍTKA DISPERZNÍ,BARVA TMAVĚ ŠEDÁ

INTERIÉR
- DISPERZNÍ INTERIÉROVÁ BARVA , BARVA BÍLÁ

ZDIVO POROTHERM

- ZDIVO POROTHERM
- PEVNOST CIHEL P10
- MALTA PRO ZDĚNÍ NAPŘ. TM, PEVNOST M10

MALTA PRO ZDĚNÍ
- MALTA PRO ZDĚNÍ NAPŘ. TM, PEVNOST M10

MALTA PRO OMÍTKY VNITŘNÍ
- NAPŘ. BAUMIT RATIO GLATT TL. 10 mm

ZATEPLENÍ PREFA PANELU

(POD TERÉNEM)

(X)
- Ž.B. PREFA PANEL TL. 200,RESP.250 mm
- TEP. IZOLACE EXTRUD. POLYSTYREN,TL. 40,RESP. 120 mm (LEPENO BODOVĚ POLYURET. TMELEM)
- OCHRANNÁ GEOTEXTILIE (ALT. NOPOVÁ FOLIE)
- ZHUTNĚNÝ ZÁSYP (ŠTĚRKOPÍSEK NEBO DRCENÉ KAMENIVO)

ZATEPLENÍ PREFA PANELU

(NAD TERÉNEM)

(X1)
- MOZAIKOVÁ DEKORAČNÍ OMÍTKOVINA TL. cca 2,0 mm (ODOLNÁ VODĚ A POVĚTRNOSTNÍM VLIVŮM)
- ARMOVACÍ STĚRKA
- VÝZTUŽNÁ TKANINA ZE SKELNÝCH VLÁKEN
- KOTVENÍ TALÍŘOVÝMI HMOŽDINKAMI
- TEP. IZOLACE EXTRUD. POLYSTYREN TL. 40,RESP. 120 mm
- LEPÍCÍ STĚRKA
- PENETRACE PODKLADU
- Ž.B. PREFA PANEL TL. 200,RESP. 250 mm

SKLADBA PODLAHY

(A1)
- EXTRÉMNĚ ODOLNÁ CEMENTOVÁ STĚRKA TL. 7 až 9 mm PEVNOST V TLAKU min. 110 MPa (NAPŘ. ATEMIT HDC)
- PŘÍPRAVA PODKLADU (ODSTRANĚNÍ MLÉKA,KARTÁČOVÁNÍ,BROKOVÁNÍ)
- ŽELEZOBETONOVÁ DESKA - C25/30-XC1, TL. 250 mm
- SEPARAČNÍ GEOTEXTILIE ZE 100 % PP, 300g/m2
- HYDROIZOLACE HDPE LDPE TL. 1,0 mm (NAPŘ. IZOVIL TL. 1mm) POSUDEK "DIMENZOVÁNÍ PTROTIRAD.IZOLACE" -VIZ TECH. ZPRÁVA
- SEPARAČNÍ GEOTEXTILIE ZE 100 % PP, 300g/m2
- PODKLADNÍ BETON C 12/15, TL. 100mm
- HUTNĚNÉ KAMENIVO FR. 0-4, TL. 50mm, ("ZAKALENÍ")
- HUTNĚNÉ KAMENIVO FR. 0-32, TL. 450 mm Edef2>=70MPa,Edef2/Edef1<2,5
- PILOTOVACÍ ROVINA -0,900=259,10 (VIZ IO 09 PŘÍPRAVA ÚZEMÍ)

PLOCHA SKLADBY A1 .... 520,0 m2

(A2)
- TŘÍVRSTVÝ EPOXIDOVÝ NÁTĚR (NAPŘ. ATEMIT CT)
- PŘÍPRAVA PODKLADU (ODSTRANĚNÍ MLÉKA, KARTÁČOVÁNÍ,BROKOVÁNÍ)
- ŽELEZOBETONOVÁ DESKA - C25/30-XC1, TL. 250 mm S POVRCHEM MINERÁLNÍHO VSYPU
- SEPARAČNÍ GEOTEXTILIE ZE 100 % PP, 300g/m2
- HYDROIZOLACE HDPE LDPE TL. 1,0 mm (NAPŘ. IZOVIL TL. 1mm) POSUDEK "DIMENZOVÁNÍ PTROTIRAD.IZOLACE" -VIZ TECH. ZPRÁVA
- SEPARAČNÍ GEOTEXTILIE ZE 100 % PP, 300g/m2
- PODKLADNÍ BETON C 12/15, TL. 100mm
- HUTNĚNÉ KAMENIVO FR. 0-4, TL. 50mm, ("ZAKALENÍ")
- HUTNĚNÉ KAMENIVO FR. 0-32, TL. 450 mm Edef2>=70MPa,Edef2/Edef1<2,5
- PILOTOVACÍ ROVINA -0,900=259,10 (VIZ IO 09 PŘÍPRAVA ÚZEMÍ)

PLOCHA SKLADBY A2 .... 1276,0 m2

(A3)
- TŘÍVRSTVÝ EPOXIDOVÝ NÁTĚR (NAPŘ. ATEMIT CT)
- PŘÍPRAVA PODKLADU (ODSTRANĚNÍ MLÉKA,KARTÁČOVÁNÍ,BROKOVÁNÍ)
- ŽELEZOBETONOVÁ DESKA - C25/30-XC1, TL. 250 mm S POVRCHEM MINERÁLNÍHO VSYPU
- SEPARAČNÍ GEOTEXTILIE ZE 100 % PP, 300g/m2
- HYDROIZOLACE HDPE LDPE TL. 1,0 mm (NAPŘ. IZOVIL TL. 1mm) POSUDEK "DIMENZOVÁNÍ PTROTIRAD.IZOLACE" -VIZ TECH. ZPRÁVA
- SEPARAČNÍ GEOTEXTILIE ZE 100 % PP, 300g/m2
- TEPELNÁ IZOLACE STYRODUR TL. 80 mm
- PODKLADNÍ BETON C 12/15, TL. 100mm
- HUTNĚNÉ KAMENIVO FR. 0-4, TL. 50mm, ("ZAKALENÍ")
- HUTNĚNÉ KAMENIVO FR. 0-32, TL. 370 mm Edef2>70MPa,Edef2/Edef1<2,5
- PILOTOVACÍ ROVINA -0,900=259,10 (VIZ IO 09 PŘÍPRAVA ÚZEMÍ)

PLOCHA SKLADBY A3 .... 50,0 m2

(A4)
- KERAMICKÁ DLAŽBA TL. 8,0 mm
- LEPÍCÍ TMEL
- ŽELEZOBETONOVÁ DESKA - C25/30-XC1, TL. 250 mm
- SEPARAČNÍ GEOTEXTILIE ZE 100 % PP, 300g/m2
- HYDROIZOLACE HDPE LDPE TL. 1,0 mm (NAPŘ. IZOVIL TL. 1mm) POSUDEK "DIMENZOVÁNÍ PTROTIRAD.IZOLACE" -VIZ TECH. ZPRÁVA
- SEPARAČNÍ GEOTEXTILIE ZE 100 % PP, 300g/m2
- TEPELNÁ IZOLACE STYRODUR TL. 80 mm
- PODKLADNÍ BETON C 12/15, TL. 100mm
- HUTNĚNÉ KAMENIVO FR. 0-4, TL. 50mm, ("ZAKALENÍ")
- HUTNĚNÉ KAMENIVO FR. 0-32, TL. 370 mm Edef2>=70MPa,Edef2/Edef1<2,5
- PILOTOVACÍ ROVINA -0,900=259,10 (VIZ IO 09 PŘÍPRAVA ÚZEMÍ)

PLOCHA SKLADBY A4 .... 100,0 m2

(A5)
- VYZTUŽENÁ DRÁTKOBETONOVÁ DESKA - C25/30-XC1, TL. 120 mm S POVRCHEM MINERÁLNÍHO VSYPU DRÁTKY -20 Kg/m2 + 1x KARI SÍŤ 150/150/8
- SEPARAČNÍ GEOTEXTILIE ZE 100 % PP, 300g/m2
- PVC FOLIE (NAPŘ. ALKORPLAN 35034) TL. 1,0 mm
- SEPARAČNÍ GEOTEXTILIE ZE 100 % PP, 300g/m2
- STROPNÍ PANEL SPIROLL TL. 210 mm
- OMÍTKA VÁPENOCEMTOVÁ ŠTUKOVÁ VČ. MALBY

SKLADBA DNA TECHNOL. KANÁLU Č.2

(D2)
- TŘÍVRSTVÝ EPOXIDOVÝ NÁTĚR (NAPŘ. ATEMIT CT)
- PŘÍPRAVA PODKLADU (ODSTRANĚNÍ MLÉKA,KARTÁČOVÁNÍ,BROKOVÁNÍ)
- ŽELEZOBETONOVÁ DESKA DNA - C25/30-XC1, TL. 200 mm
- SEPARAČNÍ GEOTEXTILIE ZE 100 % PP, 300g/m2
- HYDROIZOLACE HDPE LDPE TL. 1,0 mm (NAPŘ. IZOVIL TL. 1mm) POSUDEK "DIMENZOVÁNÍ PTROTIRAD.IZOLACE" -VIZ TECH. ZPRÁVA
- SEPARAČNÍ GEOTEXTILIE ZE 100 % PP, 300g/m2
- PODKLADNÍ BETON C 12/15, TL. 100mm
- HUTNĚNÉ KAMENIVO TL. 200mm
- PŮVODNÍ TERÉN

SKLADBA STĚNY TECHNOL. KANÁLU Č.2

(ST2)
- TŘÍVRSTVÝ EPOXIDOVÝ NÁTĚR (NAPŘ. ATEMIT CT)
- PŘÍPRAVA PODKLADU (ODSTRANĚNÍ MLÉKA, KARTÁČOVÁNÍ,BROKOVÁNÍ)
- ŽELEZOBETONOVÁ STĚNA C25/30-XC1, TL. 200 mm
- SEPARAČNÍ GEOTEXTILIE ZE 100 % PP, 300g/m2
- HYDROIZOLACE HDPE LDPE TL. 1,0 mm (NAPŘ. IZOVIL TL. 1mm) POSUDEK "DIMENZOVÁNÍ PTROTIRAD.IZOLACE" -VIZ TECH. ZPRÁVA
- SEPARAČNÍ GEOTEXTILIE ZE 100 % PP, 300g/m2
- IZOLAČNÍ PŘIZDÍVKA CIHLA PLNÁ PÁLENÁ TL. 100 mm
- ZÁSYP HUTNĚNÝM KAMENIVEM HUTNIT PO VRSTVÁCH MAX. TL. 300 mm

ŘEZANÉ SPÁRY V PODLAZE

- ŽELEZOBETONOVÁ PODLAHOVÁ DESKA TL. 250 mm BUDE DILATOVÁNA ŘEZANÝMI SMŠŤOVACÍMI SPÁRAMI TL. 4 mm NA VÝŠKU 1/3 TL. DESKY. ŘEZÁNÍ SPÁR SE PROVEDE PO BETONÁŽI DESKY CO NEJDŘÍVE,PŘI STANDARDNÍCH PODMÍNKÁCH (TO JE PŘI TEPLOTĚ +20°C) NEJPOZDĚJI PO 12-TI HODINÁCH. SMRŠŤOVACÍ SPÁRY ZATMELIT,NAPŘ. TMELEM SIKAFLEX PRO - 3 WF
- SCHÉMA ŘEZANÝCH SPÁR - VIZ ČÁST 03 STAVEBNÍ KONSTRUKCE VÝZTUŽ, VÝKRES Č. SV 105

DILATACE PODLAHOVÉ DESKY

- Ž.B. PODLAHOVOU DESKU ODDILATOVAT PO CELÉM OBVODU DESKY MIRELONEM TL. 1x 10 mm NA CELOU VÝŠKU DESKY
- OD PREFA Ž.B. SLOUPŮ MIRELONEM TL. 2x 10 mm NA CELOU VÝŠKU DESKY

POZNÁMKA K INŽENÝRSKÝM SÍTÍM

- NA STAVENIŠTI SE PŘEDPOLÁDÁ VÝSKYT VELKÉHO MNOŽSTVÍ STÁVAJÍCÍCH PODZEMNÍCH SÍTÍ. PROJEKTANTOVI SE VE SPOLUPRÁCI S INVESTOREM PODAŘILO ZMAPOVAT MAXIMUM SÍTÍ. NEBYLO VŠAK MOŽNO (PO KONZULTACÍCH S INVESTOREM) ZMAPOVAT VŠECHNY. JE PROTO MOŽNÉ, ŽE PŘI REALIZACI MŮŽE DOJÍT KE KOLIZI S NEOČEKÁVANÝMI VEDENÍMI.
- PROTO BUDE NUTNO PŘI REALIZACI POSTUPOVAT MAXIMÁLNĚ OPATRNĚ A V PŘÍPADĚ KOLIZE IHNED KONTAKTOVAT PROJEKTANTA A INVESTORA.
- PŘED ZAHÁJENÍM PRACÍ ZAJISTÍ ZHOTOVITEL VE SPOLUPRÁCI S INVESTOREM VYTYČENÍ VŠECH INŽENÝRSKÝCH SÍTÍ A PODZEMNÍCH VEDENÍ A KANÁLŮ NA POVRCHU TERÉNU. PŘI ZEMNÍCH PRACÍCH POSTUPOVAT S MAXIMÁLNÍ OPATRNOSTÍ,ABY NEDOŠLO K JEJICH POŠKOZENÍ.

TECHNICKÉ STANDARDY KERAM. DLAŽEB A OBKLADŮ

- TECHNICKÉ VLASTNOSTI A PARAMETRY DLAŽEB A OBKLADŮ DLE ISO 10545-4
- PEVNOST V OHYBU MIN. 20 MPa
- S ODOLNOSTÍ PROTI VZNIKU VLASOVÝCH TRHLIN
- PROTISKLUZNOST DLE DIN 51097 SKUPINA R10,SKUPINA B
- PLANARITA MAX. 0,5%
- NASÁKAVOST MAX. 0,2%
- TVRDOST MIN. 3
- ODOLNOST PROTI OPOTŘEBENÍ (OTĚRUVZDORNOST) - PEI 4

MATERIÁLY S NASÁKAVOSTÍ MENŠÍ NEŽ 0,5% SE POVAŽUJÍ ZA MRAZUVZDORNÉ FORMÁT,TEXTURA A STRUKTURA DLAŽEB A OBKLADŮ BUDE ZVOLENA INVESTOREM PO PŘEDLOŽENÍ VZORKŮ DODAVATELEM

SCHEMA OBJEKTŮ

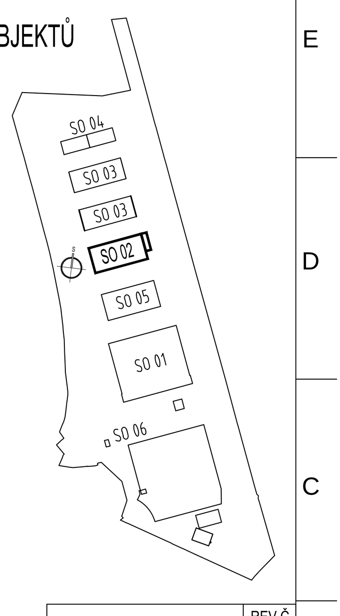

SCHÉMATICKÝ DETAIL "A"
UKONČENÍ STŘEŠNÍ FOLIE NA STĚN. PANELU

M 1:5

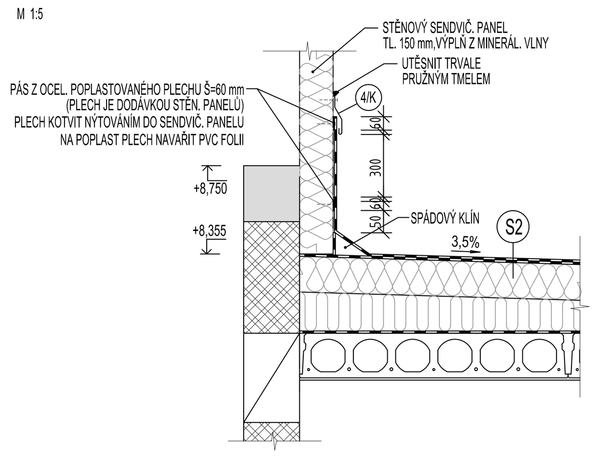

POZNÁMKA

- HLAVICE A PILOTY JSOU ŘEŠENY JAKO SAMOSTATNÁ ČÁST VIZ ČÁST "SPECIÁLNÍ ZAKLÁDÁNÍ"
- ZÁKLADOVÉ NOSNÍKY (S VYJÍMKOU MONOLITICKÝCH) JSOU ŘEŠENY JAKO SAMOSTATNÁ ČÁST VIZ ČÁST 04 STAVEBNÍ KONSTRUKCE - TĚŽKÁ MONTÁŽ
- ZÁSYPY (OBSYP) ZÁKLADOVÝCH HLAVIC PROVÉST OD ÚROVNĚ PODKLADNÍHO BETONU PO PILOTOVACÍ ROVINU MATERIÁLEM VYTĚŽENÝM PŘI PROVÁDĚNÍ VÝKOPOVÝCH PRACÍ PRO ZÁKLADOVÉ HLAVICE (POPSANÁ ÚPRAVA PLATÍ I PRO ZÁKL. HLAVICE VŠECH OCELOVÝCH PŘÍSTŘEŠKŮ)
- HUTNĚNÍ PROVÁDĚT PO VRSTVÁCH MAX. TLOUŠŤKY 300 mm NA MÍRU ZHUTNĚNÍ 98% PS

POZNÁMKA - STŘEDNÍ RADONOVÉ RIZIKO

- V CELÉ PLOŠE OBJEKTU SO 02 SE PROVEDE HYDROIZOLACE POMOCÍ FOLIE HDPE LDPE TL. 1,0 mm S CERTIFIKÁTEM NA STŘEDNÍ RADONOVÉ RIZIKO (NAPŘ. FOLIE IZOVIL TL. 1,0 mm) - POSUDEK "DIMENZOVÁNÍ PTROTIRADONOVÉ IZOLACE" VIZ PŘÍLOHA TECHNICKÉ ZPRÁVY
- VE VRSTVÁCH POD PODLAHOU 1.NP DVOUPODLAŽNÍHO PŘÍSTAVKU PROJEKTANT DOPORUČUJE PROVÉST NAVÍC VĚTRACÍ SYSTÉM PODLOŽÍ NEBO ODVĚTRÁVANOU VENTILAČNÍ VRSTVU VLOŽENOU DO KONTAKTNÍ KONSTRUKCE

LEGENDA ZNAČENÍ HMOT

- ŽELEZOBETON
- ŽELEZOBET. PREFA PRVKY
- PROSTÝ BETON
- ZDIVO POROTHERM 24 Profi,PEVNOST P10,ROZMĚR 372x240x249
- ZDIVO POROTHERM 14 Profi,PEVNOST P10,ROZMĚR 497x140x249
- ZDIVO POROTHERM 11,5 Profi,PEVNOST P10,ROZMĚR 497x115x249
- STĚNOVÝ SENDVIČOVÝ PANEL TL. 150 mm S TEPELNOU IZOLACÍ Z MINERÁLNÍ VLNY
- PŮVODNÍ TERÉN

STĚNOVÝ A STŘEŠNÍ PLÁŠŤ

- STĚNOVÝ PLÁŠŤ JE SENDVIČOVÝ STĚNOVÝ PANEL (NAPŘ. KINGSPAN,TRIMO) S TEP. IZOLACÍ Z MINER. VLNY TL. 150 mm, POŽADOVANÁ POŽÁRNÍ ODOLNOST DLE PBŘ: EW30 DP1
- SENDVIČOVÉ PANELY JSOU SLOŽENY ZE DVOU MĚLCE PROFILOVANÝCH OBOUSTRANNĚ POZINKOVANÝCH NABARVENÝCH OCELOVÝCH PLECHŮ A JÁDRA Z NEHOŘLAVÉ LAMELOVANÉ MINERÁLNÍ VLNY
- STŘEŠNÍ PLÁŠŤ JE SKLÁDANÝ JEDNOPLÁŠŤOVÝ STŘEŠNÍ PLÁŠŤ S NOSNÝM TRAPÉZOVÝM PLECHEM POŽADOVANÁ POŽÁRNÍ ODOLNOST DLE PBŘ: DP1, B_{ROOF} (t3), EI 15 DP1
- VŠECHNY KLEMPÍŘSKÉ PRVKY NAVAZUJÍCÍ,RESPEKTIVE NAPOJENÉ NA STĚNOVÉ SENDVIČOVÉ PANELY JSOU SOUČÁSTÍ DODÁVKY STĚNOVÉHO PLÁŠTĚ
- ZBÝVAJÍCÍ KLEMPÍŘSKÉ PRVKY JSOU STANDARDNÍ KLEMPÍŘSKÉ VÝROBKY Z TITANZINKOVÉHO PLECHU VIZ SA 143 SPECIFIKACE KLEMPÍŘSKÝCH VÝROBKŮ

POZNÁMKA - KLEMPÍŘSKÉ VÝROBKY

- VŠECHNY KLEMPÍŘSKÉ PRVKY NAVAZUJÍCÍ,RESPEKTIVE NAPOJENÉ NA STĚNOVÉ SENDVIČOVÉ PANELY JSOU SOUČÁSTÍ DODÁVKY, RESPEKTIVE MONTÁŽE SENDVIČOVÝCH STĚNOVÝCH PANELŮ
- ZBÝVAJÍCÍ KLEMPÍŘSKÉ PRVKY JSOU STANDARDNÍ KLEMPÍŘSKÉ VÝROBKY Z TITANZINKOVÉHO PLECHU

PŘIPOJENÍ ZDIVA POROTHERM KE STROPNÍ Ž.B. KONSTRUKCI

- VŠECHNY NOSNÉ I NENOSNÉ STĚNY Z TVÁRNIC POROTHERM VE VAZBĚ NA ŽELEZOBET. SVISLÉ KONSTRUKCE BUDOU PŘIPOJENY OCELOVÝMI TYPOVÝMI PŘÍPONKAMI DO TLOUŠŤKY STĚNY 150 mm JEDNOU PŘÍPONKOU DO KAŽDÉ DRUHÉ LOŽNÉ SPÁRY ZDIVA,RESPEKTIVE VE ZDIVU TLOUŠŤKY VĚTŠÍ DVĚMA PŘÍPONKAMI DO KAŽDÉ DRUHÉ LOŽNÉ SPÁRY ZDIVA PŘÍPONKY KOTVIT K BETONOVÝM KONSTRUKCÍM PŘIŠROUBOVÁNÍM DO HMOŽDINKY
- VŠECHNY NOSNÉ I NENOSNÉ STĚNY Z TVÁRNIC POROTHERM VE VAZBĚ NA STROPNÍ KONSTRUKCI BUDOU PŘIPOJENY DILATAČNĚ, DILATACE BUDE TVOŘENA SPÁROU TL. 20 mm.
- DILATAČNÍ SPÁRA TL. 20 mm MEZI ZDIVEM A STROPNÍ KONSTRUKCÍ BUDE VYPLNĚNA TUHOU MINERÁLNÍ VLNOU, SPÁRY NA OBOU STRANÁCH ZDIVA BUDOU PŘEKRYTY DILATAČNÍ A PŘECHODOVOU LIŠTOU L 100/100, TL. 1 mm (6/K) TATO KLEMPÍŘSKÁ DILATAČNÍ LIŠTA BUDE JEDNOSTRANNĚ PŘIKOTVENA KE STROPNÍ KONSTRUKCI

01 OZNAČENÍ MÍSTA REVIZE

POZICE	Č.	POPIS REVIZE	VYPRACOVAL	KONTROLOVAL	DATUM
G6	01				

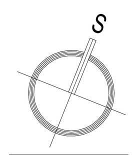

±0,000=260,00 VÝŠKOVÝ SYSTÉM BPV, SOUŘADNICOVÝ SYSTÉM JTSK

REV 07/2020 — REV.Č. 00

NAVRHOVAL	VYPRACOVAL	KONTROLOVAL	VEDOUCÍ ÚKOLU
ING. P. ŠURANSKÝ	ING. P. ŠURANSKÝ	ING. M. MOKRÝŠEK	ING. P. ŠURANSKÝ

B-Projekting

INVESTOR	SAKO Brno, a.s., Jedovnická 2, 628 00 Brno
PROJEKT	**SAKO Brno, a.s.- PROJEKT DOTŘÍĎOVACÍ LINKY** / SO 02 HALA DOTŘÍĎOVACÍ LINKY / 01 - STAVEBNÍ ŘEŠENÍ
OBSAH VÝKRESU	**ŘEZ A-A, B-B**

REVIZE	
JMÉNO SOUB.	
MĚŘÍTKO	1:100,1:5
POČET A4	16 A4
STUPEŇ	DPS
DATUM	07/2020
ZAK. ČÍSLO	849 239 50
ARCHIVNÍ ČÍSLO	19-40/047
ČÍSLO VÝKR.	SA 102